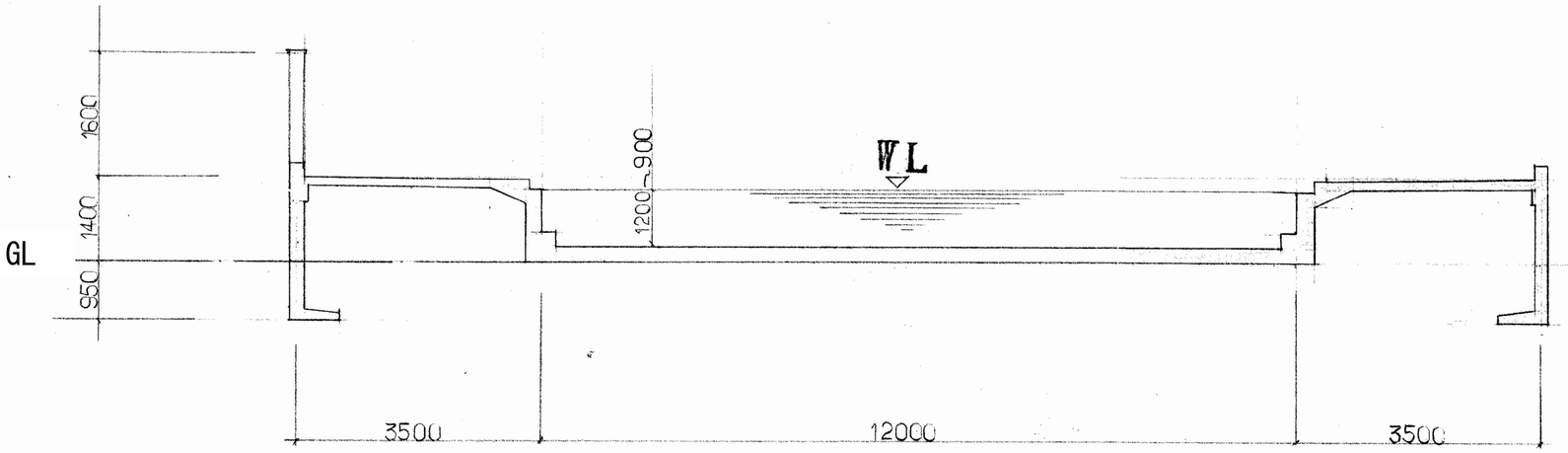

短辺側　断面図

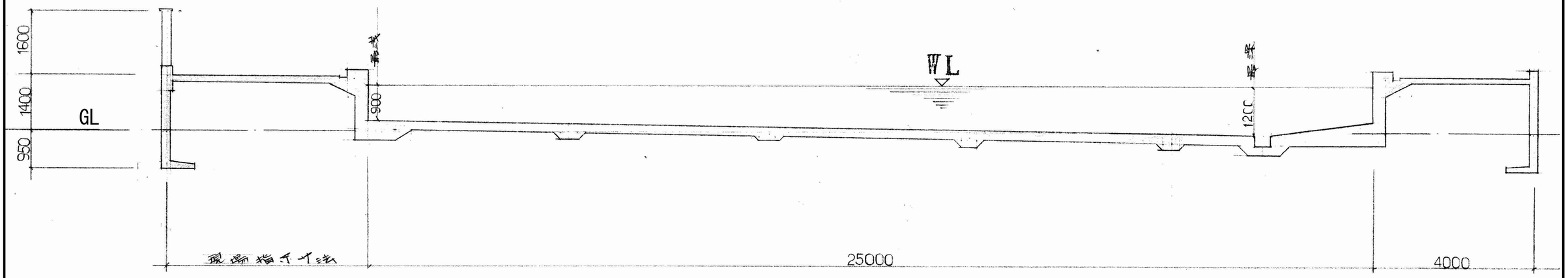

飛込み側　断面図

SHOWA SEKKEI 株式会社 昭和設計 高木　秀晃 一級建築士　大臣登録第280475号	守口小学校建設工事に伴う仮設校舎賃貸借	No. 013
	[撤去]１６棟　プール断面図	A1 1/50 A3 1/100	DEPT. 意

※A3用紙サイズの場合はA1用紙サイズの1/2縮尺とする　Printed 2023/08/22

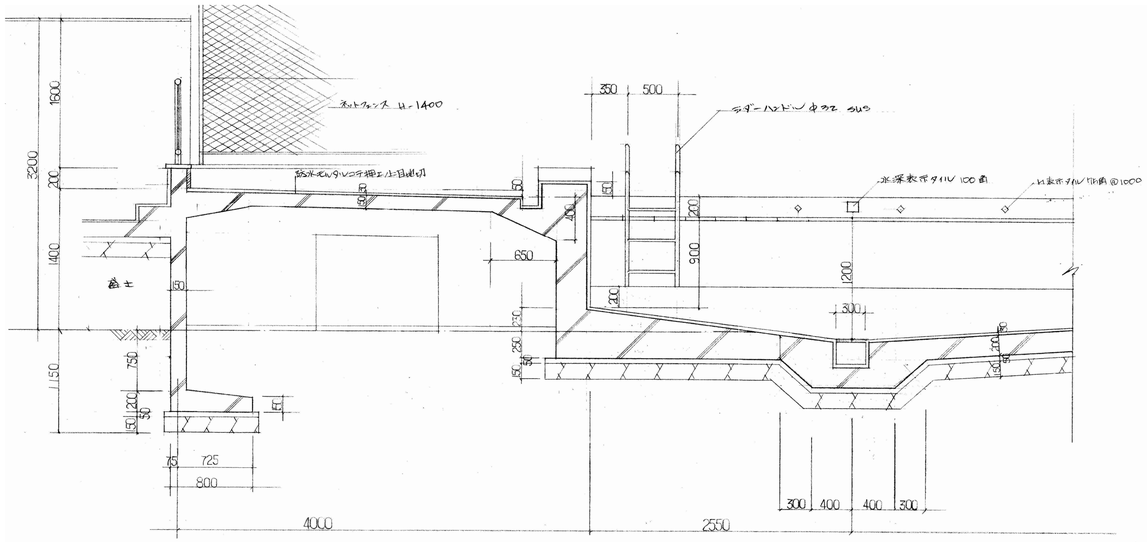

飛込台 断面詳細図 S=1/30

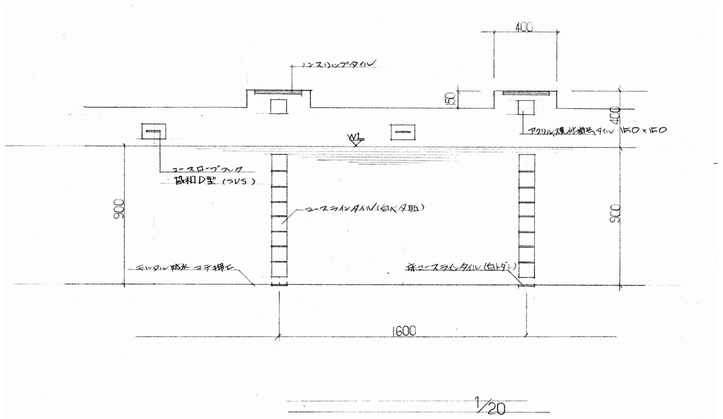

1/20

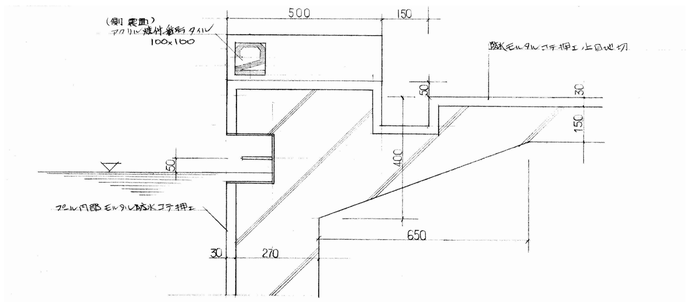

飛込台断面詳細図 1/10

		SHOWA SEKKEI 株式会社 昭和設計	高木 秀晃 一級建築士 大臣登録第280475号	守口小学校建設工事に伴う仮設校舎賃貸借	No. 014
				[撤去]１６棟 断面詳細図(1) A1 図示 A3 図示	DEPT. 意

※A3用紙サイズの場合はA1用紙サイズの1/2縮尺とする Printed 2023/08/24

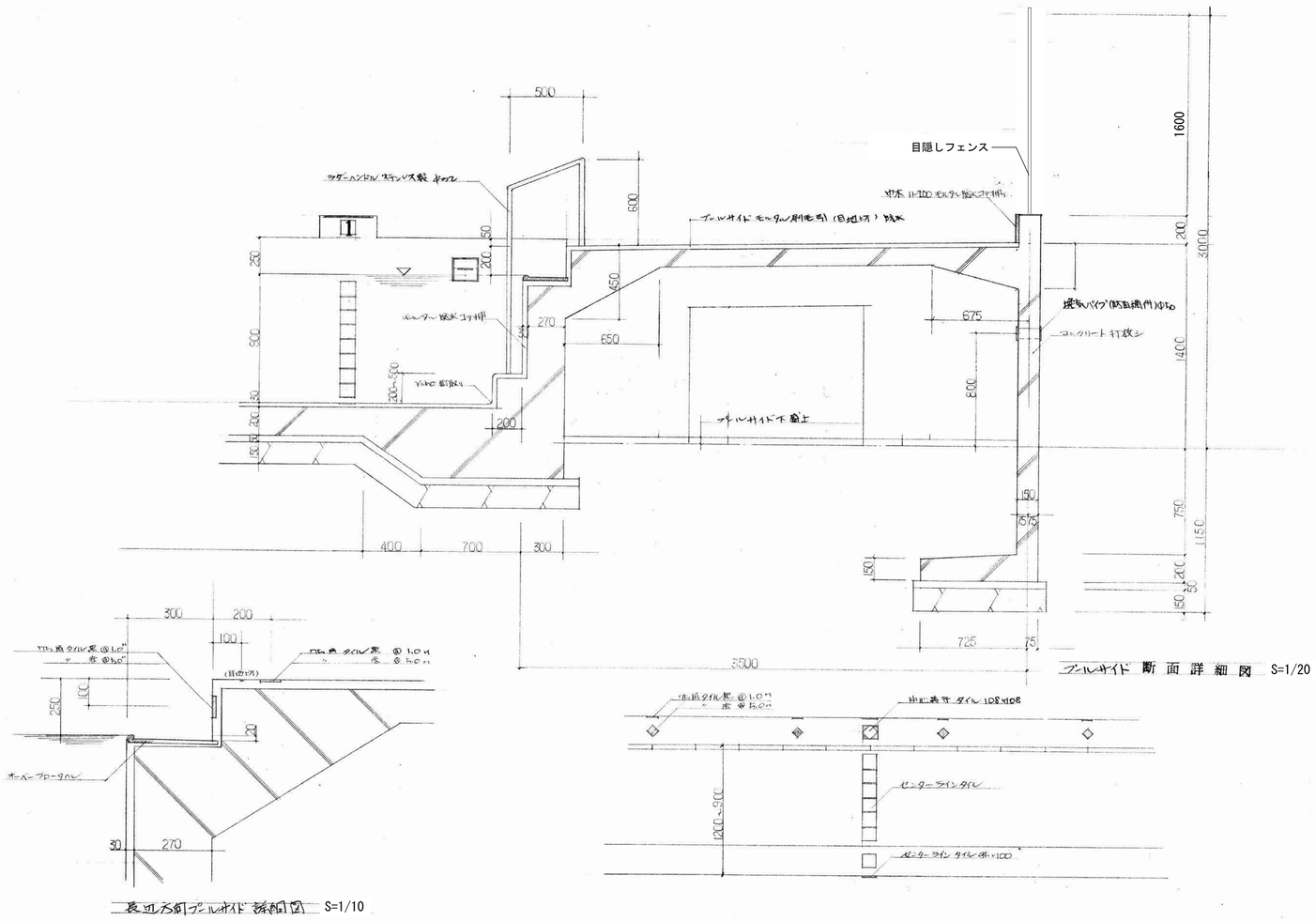

SHOWA SEKKEI 株式会社昭和設計 高木 秀晃 一級建築士 大臣登録第280475号	守口小学校建設工事に伴う仮設校舎賃貸借	No. 015	
	[撤去]１６棟 断面詳細図(2)	A1 図示 A3 図示	DEPT. 意

※A3用紙サイズの場合はA1用紙サイズの1/2縮尺とする Printed 2023/08/24

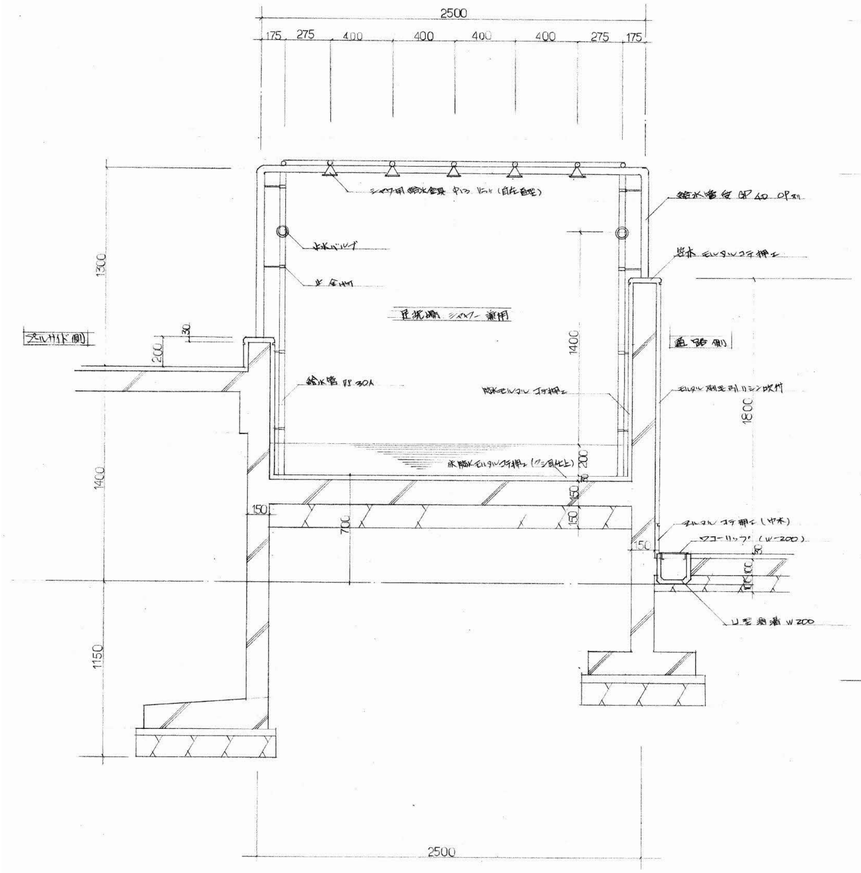

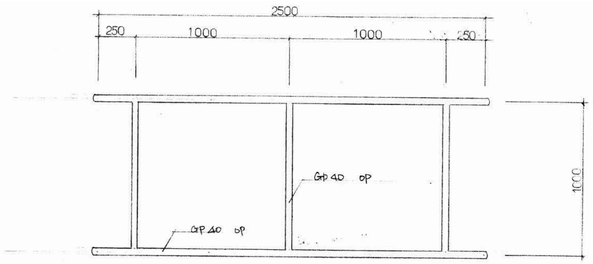

シャワー用給水管パイプ平面図

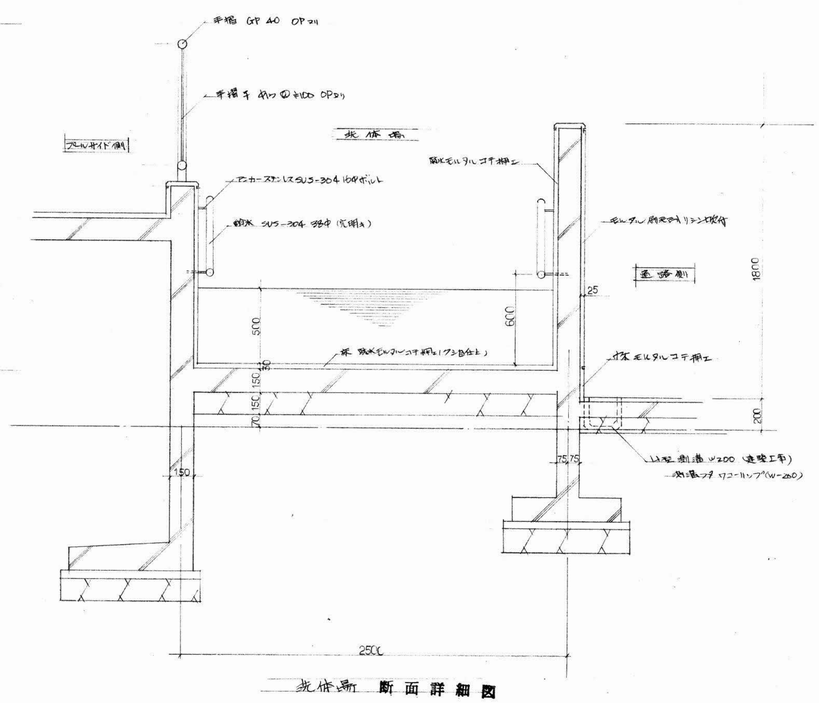

浴体場 断面詳細図

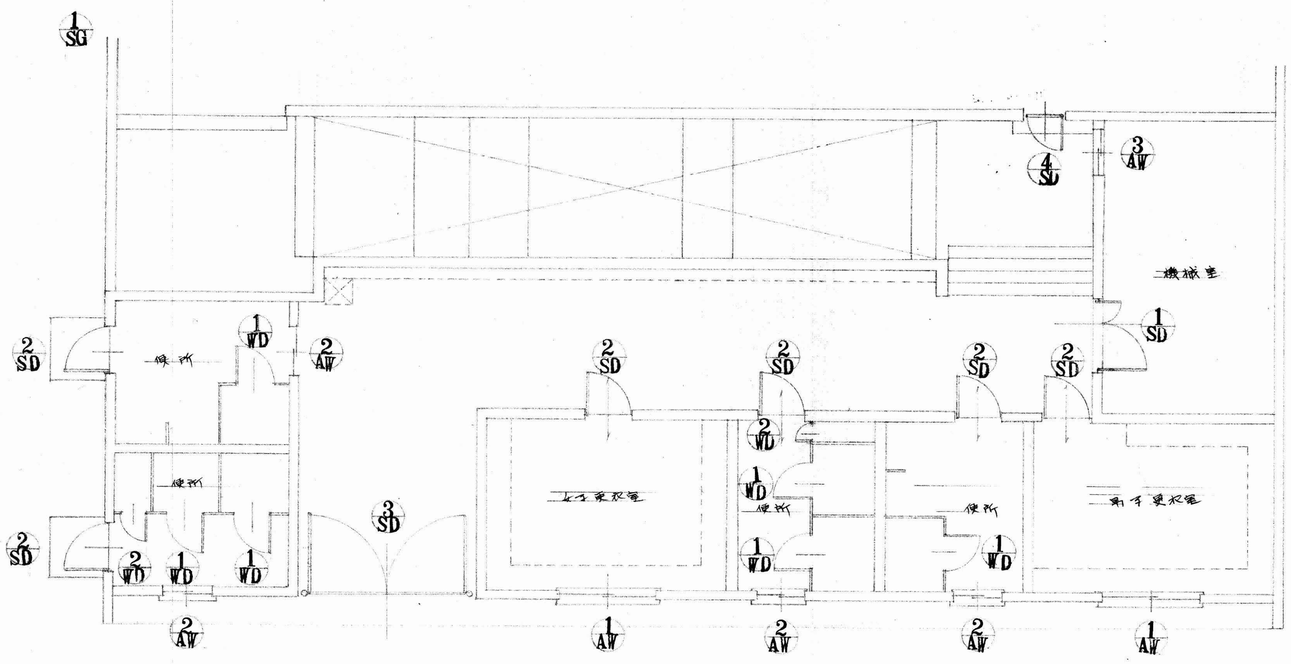

建具配置図

SHOWA SEKKEI 株式会社 昭和設計	高木　秀晃 一級建築士　大臣登録第280475号	守口小学校建設工事に伴う仮設校舎賃貸借	No. 017
		[撤去]１６棟　建具キープラン	A1　1/--- A3　1/--- DEPT. 意

※A3用紙サイズの場合はA1用紙サイズの1/2縮尺とする　Printed 2023/08/22

記号	1 SD	2 SD	1 AW	2 AW	3 AW	1 WD	2 WD	1 SG
形状	鋼製縦手摺付扉（ガッリ付）	鋼製片開きフラッシュ戸	アルミ製引違い窓　見込70	アルミ製引違い窓　見込70	アルミ製引違い窓（ガラス付）　見込70	木製片開きフラッシュ戸　見込44	木製片開きフラッシュ戸　見込44	鋼製ガラス
場所	機械室　1	教室 便所（男.女）　6	更衣室（男女）　2	便所（男女）　4	1	便所　6	停車場見入　2	プールサイド下出入口　1
材質	スチール	スチール	アルミ	アルミ	アルミ	合板ニス	合板ニス	スチール
金物	シリンダー錠金具、アームストッパー、カンスリ	シリンダー錠金具、丁番、アームストッパー	クレセント	クレセント	クレセント	表示錠（取手共）丁番	取手、丁番	シリンダー錠、丁番、フランス落シ
網戸	ラフワイヤー @60ピッチ	ラフワイヤー @60ピッチ	ラフワイヤー @60ピッチ	ラフワイヤー @60ピッチ	ラフワイヤー @60ピッチ			
仕上	OP塗（2回）	OP塗（2回）	ネットフェンス	ネットフェンス		OP塗（2回）	OP塗（2回）	

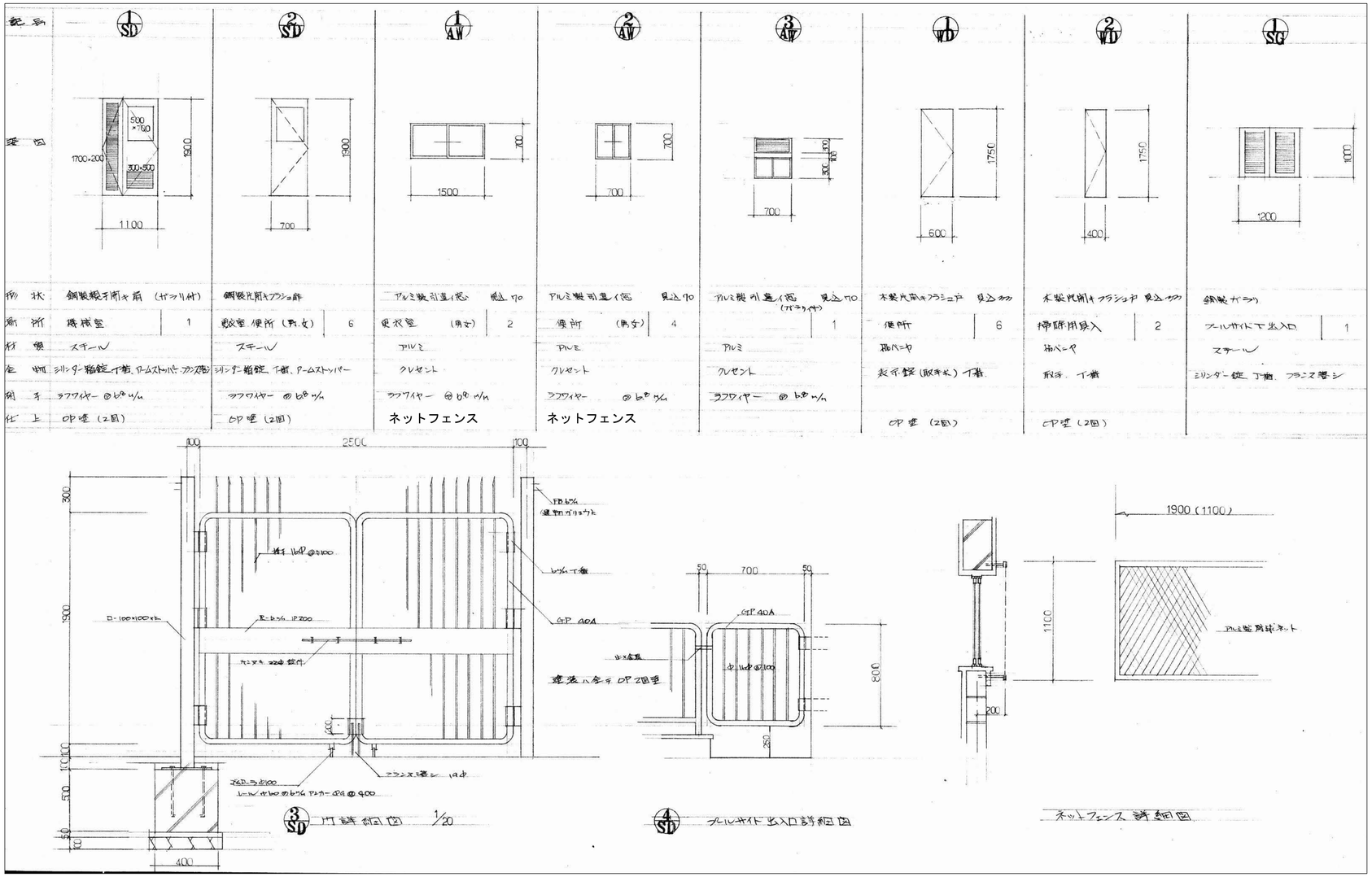

3 SD 門詳細図　1/20

4 SD プールサイド出入口詳細図

SHOWA SEKKEI 株式会社昭和設計　高木 秀晃　一級建築士 大臣登録第280475号	守口小学校建設工事に伴う仮設校舎賃貸借		No. 018
	[撤去]１６棟　建具表	A1 図示 A3 図示	DEPT. 意

※A3用紙サイズの場合はA1用紙サイズの1/2縮尺とする　Printed 2023/08/24